SPARE PART

plastic x2

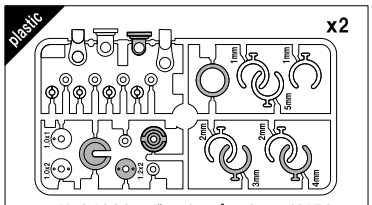

No24020 ダンパープラパーツ ¥450

plastic x1

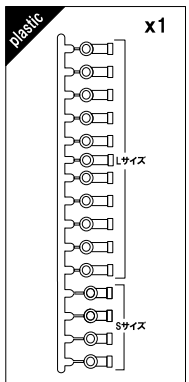

No24021 ¥500
ロッドエンド

plastic x1

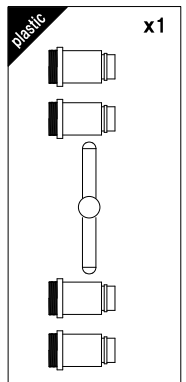

No24022 ¥800
プラダンパーケース

plastic x1

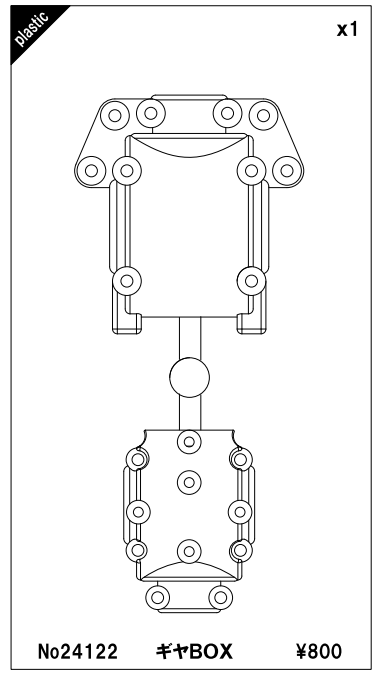

No24122 ギヤBOX ¥800

plastic x2

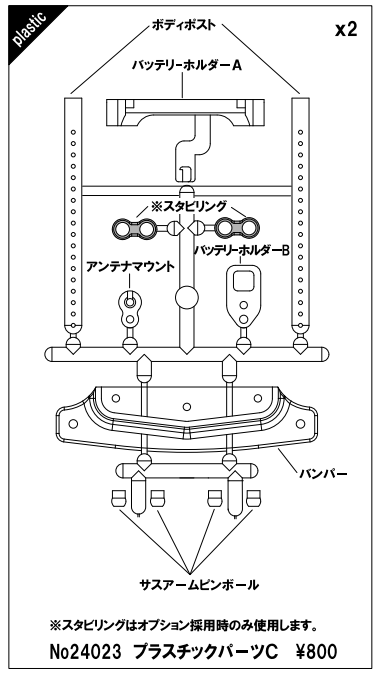

※スタビリングはオプション採用時のみ使用します。

No24023 プラスチックパーツC ¥800

plastic x1

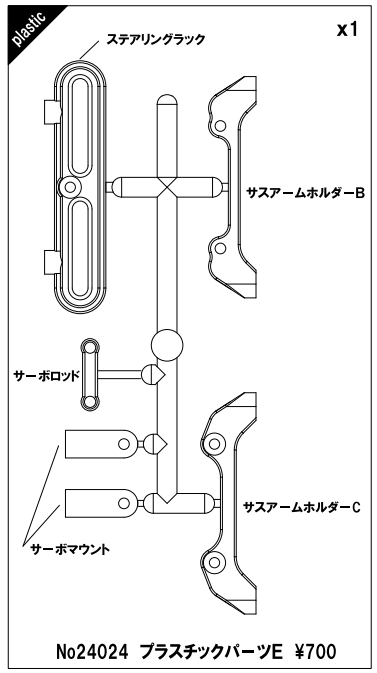

No24024 プラスチックパーツE ¥700

plastic x1

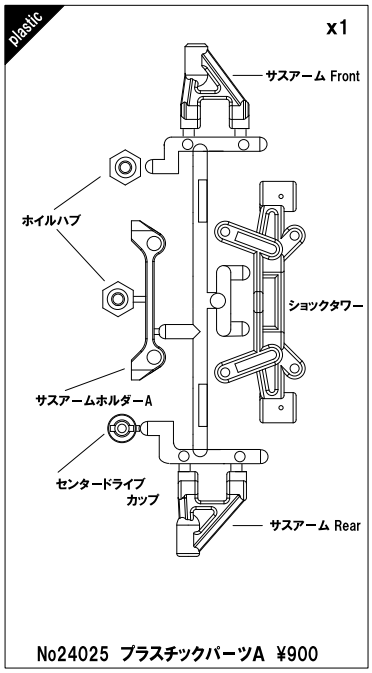

No24025 プラスチックパーツA ¥900

plastic x1

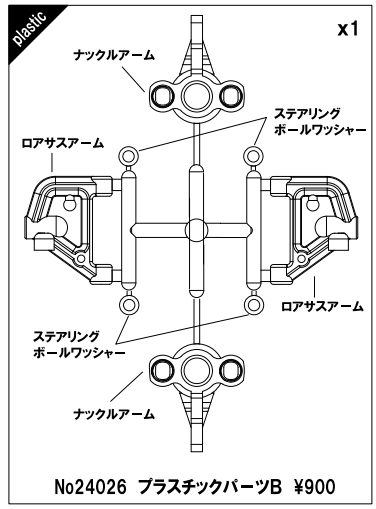

No24026 プラスチックパーツB ¥900

plastic x1

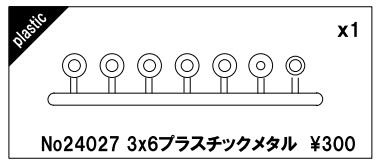

No24027 3x6プラスチックメタル ¥300

FRP x1

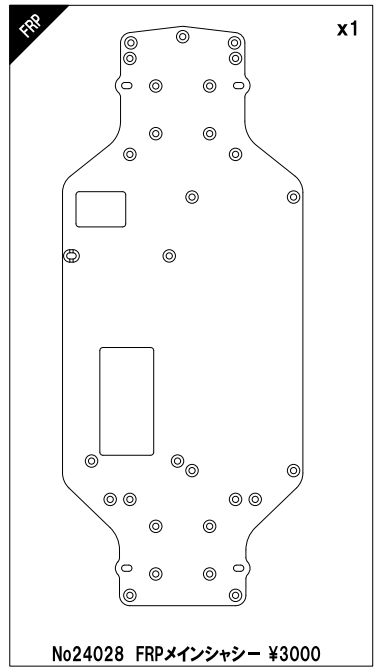

No24028 FRPメインシャシー ¥3000

FRP x1

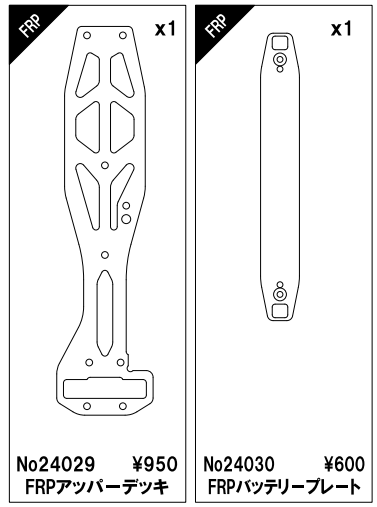

No24029 ¥950
FRPアッパーデッキ

FRP x1

No24030 ¥600
FRPバッテリープレート

Metal x2 (3mmx50mm)

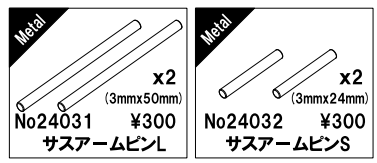

No24031 ¥300
サスアームピンL

Metal x2 (3mmx24mm)

No24032 ¥300
サスアームピンS

plastic 1セット

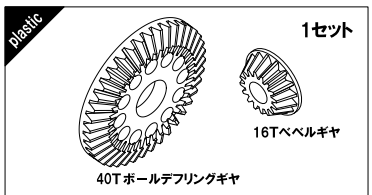

No24033 プラスチックパーツF ¥600

plastic 1セット

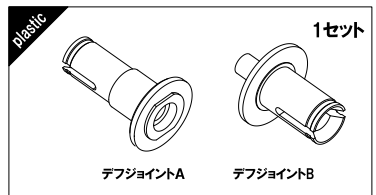

No24034 プラスチックパーツG ¥800

Metal x12

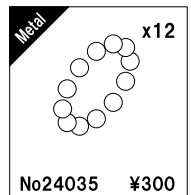

No24035 ¥300
デフボール1/8"

Metal x2

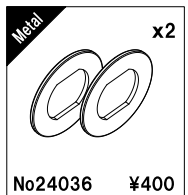

No24036 ¥400
デフリング

Metal 1セット (2.5mmx25mm)

No24037 ¥250
デフ用ナベビス

Metal x1

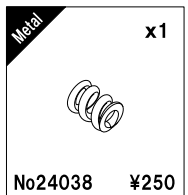

No24038 ¥250
デフスプリング

Bearing 1セット

No24039 ¥400
デフ用スラスト

Bearing x1

No72006 ¥500
850ベアリング

Bearing x1

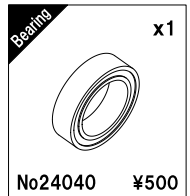

No24040 ¥500
1510ベアリング

Metal x4

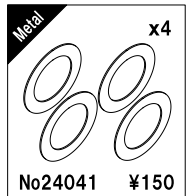

No24041 ¥150
シムワッシャー

Metal x4

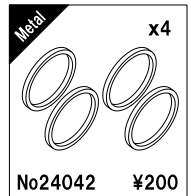

No24042 ¥200
デフジョイントリング

Metal x2

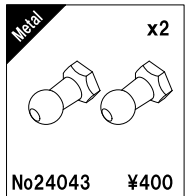

No24043 ¥400
ピローボール6mm

Metal x2

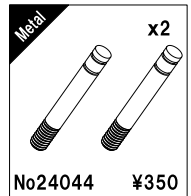

No24044 ¥350
ダンパーシャフト

Rubber x2

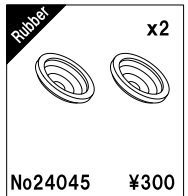

No24045 ¥300
ダンパーオイルシール

Metal x2

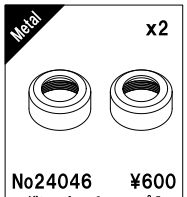

No24046 ¥600
ダンパーキャップA

Metal x4

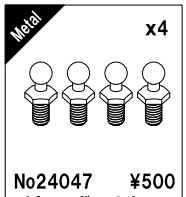

No24047 ¥500
ピローボール4mm

Rubber x4

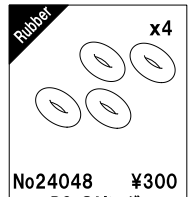

No24048 ¥300
P3 Oリング

Metal x5

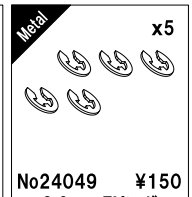

No24049 ¥150
2.0mm Eリング

Metal x2 (Black)

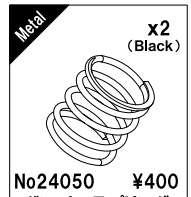

No24050 ¥400
ダンパースプリング

Metal x2

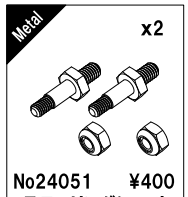

No24051 ¥400
ステアリングシャフト

plastic 1セット

No24052 ¥500
サーボセイバー

Metal x5

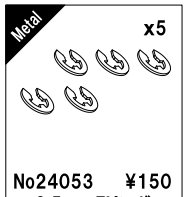

No24053 ¥150
2.5mm Eリング

SPARE PART

Metal x1
No24054 ¥600
ジョイント

Metal x1
No24055 ¥600
アクスルシャフト

Metal (4mmx6mmx0.7t) x4
No24056 ¥300
サラワッシャー

Metal (4mmx7mmx2t) x4
No24057 ¥300
アルミスペーサー

Metal x4
No24059 ¥200
2x9.8ピン

Metal x4
No24060 ¥500
4mmホイルナット

Metal x1
No24069 ¥800
センタードライブシャフト

plastic
No24070 ¥200
アンテナパイプセット

Metal x1
No24061 ¥400
フロントドライブシャフト

Metal x1
No24062 ¥400
リアドライブシャフト

Metal x2 21.8mm
No24064 ¥500
ステアリングボール

Metal x2
No24065 ¥400
7mmボールナット

Metal x1
No24066 ¥800
スパーギヤホルダー

Rubber x2
No24067 ¥250
P8 Oリング

Bearing x1
No72012 ¥500
1150ベアリング

Metal x4
No24105 ¥200
2x7.8ピン

Metal x4
No24106 ¥200
2x8.8ピン

Metal 1セット
No24107 ¥600
ビスセット

Metal x10
No24108 ¥150
ボディピン

Metal x1 48ピッチ
ピニオンギヤ

Metal x1
No24125 ¥2500
New モーターマウントA

Metal x1
No24126 ¥1200
New モーターマウントB

Metal
No24127 ¥800
New モーターマウントC

plastic x1 48ピッチ
スパーギヤ DXR XENON RACING PRODUCTS

plastic x2
No24103 ¥480
Mタイプホイル ホワイト

インナースポンジ付 x2
No24104 ¥850
N レーシングタイヤ

Option x2
(Blue)
No24111 ¥450
ダンパースプリングS

Option x2
(Yellow)
No24112 ¥450
ダンパースプリングM

Option x2
(White)
No24113 ¥450
ダンパースプリングH

Option 1セット
No24124 ¥650
強化サーボセイバー

Option x2
No24119 ¥600
ターンバックル15mm

Option
No24121 ¥3900
フロントワンウェイ

Option x2
No24166 ¥650
強化ナックルアーム

Option 0.5mm 1.0mm 1.2mm 1.5mm
No24170 ¥450
キャンバー調整シム

Option
No24160 ¥1500
ALステアリングラック

Option
No24161 ¥980
ALサーボマウント

Option
No24162 ¥1500
ALバッテリーホルダー

Option
No24163 ¥1200
ALサスホルダー A

Option
No24164 ¥1200
ALサスホルダー B

Option
No24165 ¥1200
ALサスホルダー C

Option 1セット
No24114 カーボンシャシーセット A ¥8600
(シルバー)
No24123 カーボンシャシーセット B ¥8600
(ブラック)
No24150 カーボンシャシーセット C ¥8600
(ゴールド)

Option
No24143 ¥500
デフアジャスタブルセット

Option
No24177 ¥2200
フロントソリッドアクスル

Option
No24176 ¥1600
ALバッテリーストッパー

Option 25.8mm
No24145 ¥600
ステアリングボール L

Option
No25153 ¥2800
アルミデフジョイント

Option
No24136 ¥980
スパーギヤカバー

Option スタビリンクはブラパーツCに付属しています。
青色——1.2mm
黄色——1.4mm
白色——1.6mm
3本入り
No24167 New スタビライザーセット ¥980

Option x4
No24100 アキュラシーアルミダンパー ¥5900

Option x2 (3mmx24mm)
No24151 ¥600
強化サアームスピンS

Option x2 (3mmx50mm)
No24152 ¥600
強化サアームスピンL

Option x1 32.5mm
7075材料
No24146 ¥1000
ALジョイント32.5mm

Option x1 34.5mm
7075材料
No24147 ¥1000
ALジョイント34.5mm

Option x1 36.5mm
7075材料
No24148 ¥1000
ALジョイント36.5mm

Option x2 5mm
アルミ製
No24155 ¥750
クランプ式ALホイルハブ

Option x2 6mm
アルミ製
No24156 ¥750
クランプ式ALホイルハブ

Option x2 7mm
アルミ製
No24157 ¥750
クランプ式ALホイルハブ

Option
テフロン製
No24168 ¥580
ステアリングボールワッシャー

Option
No24169 ¥370
メタルサスピンボール

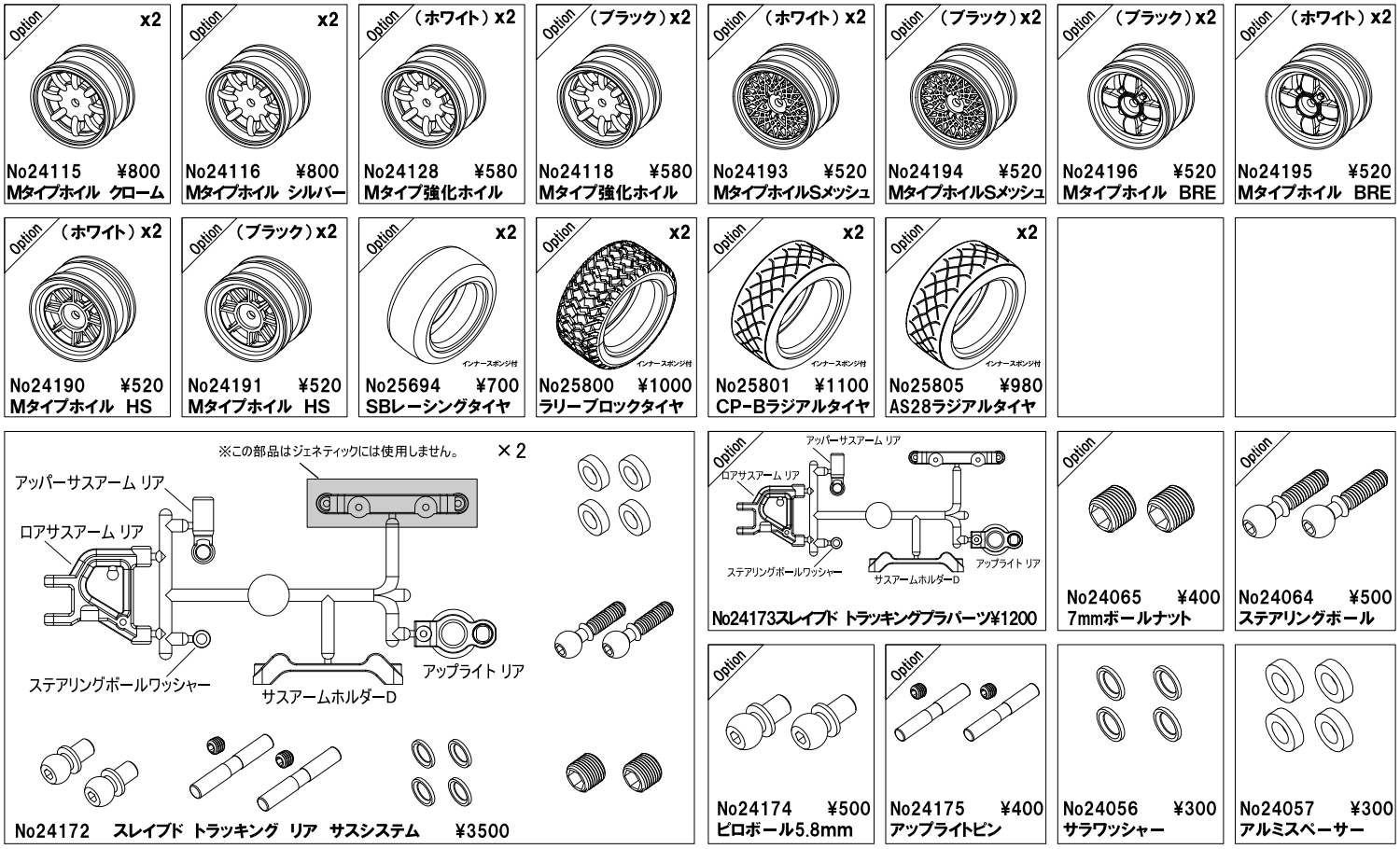

Genetic
ABC HOBBY ORIGINAL RADIO CONTROL CAR

20120925 Revision

※SPECIAL THANKS

TEAM ATLAS

XRI XENON RACING PRODUCTS

製品改良の為、予告なくデザイン、仕様を変更することがあります。

Radio Control Parts ABC HOBBY
3-8 1-chome Houshin Higashiyodogawa-ku Osaka 533-0014 Japan
TEL:06-6329-2332 FAX:06-6329-8663
WEB:www.abchobby.com E-Mail:abchobby@sky.plala.or.jp